Information habillage - G100

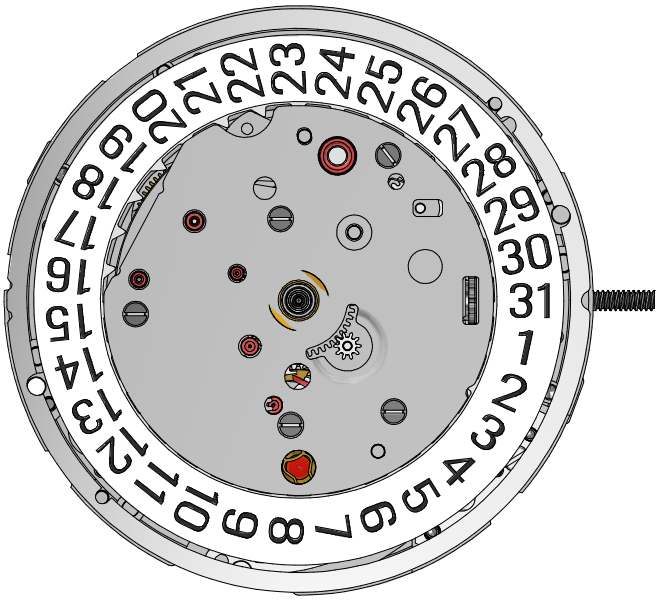

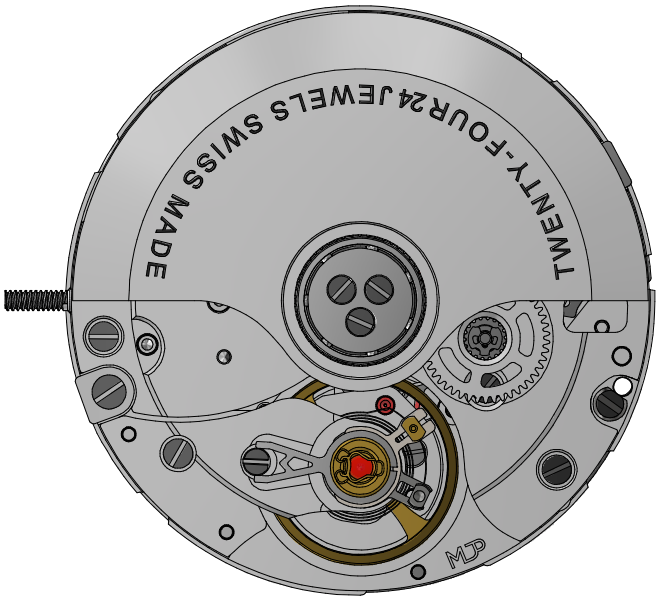

Hauteur Height	4.45 mm
Diamètre d'encageage Case fitting diameter	Ø25.60 mm - 11 1/2'''
Fréquence Frequency	28'800 A/H (4 Hz)
Réserve de marche Runing time	68 H maxi.
Nombre de rubis Number of jewels	24
Angle de levée du balancier Angle lift of balance	51°

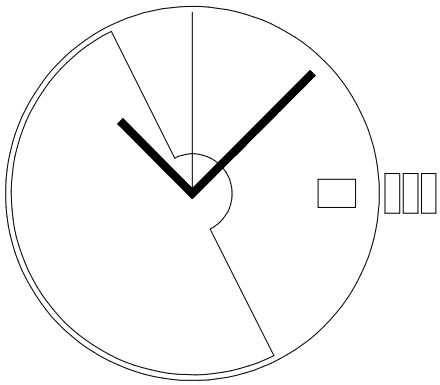

Aiguillage - Hand fitting heights

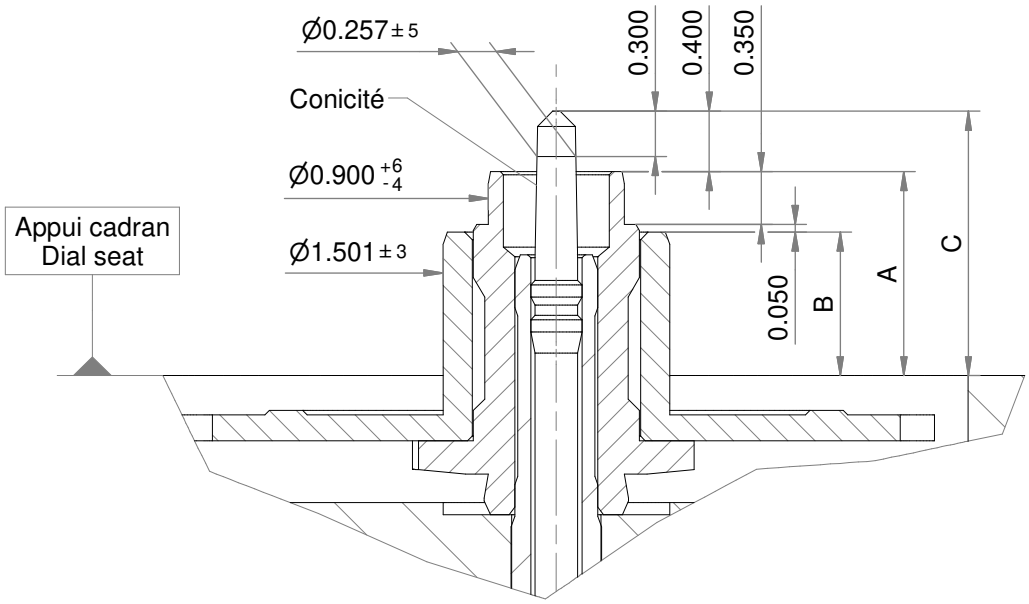

Aiguillage Hand fitting height	Dépassement /Height over the dial seat (mm)		
	A	B	C
	Chaussée Cannon-pinion	Roue des heures Hour wheel	Aiguille des secondes Second Hand
2 standard	1.35	0.95	1.75
3	1.60	1.20	2.00
4	1.85	1.45	2.25
7	2.60	2.20	3.00

Cage pour boîte - Frame for case

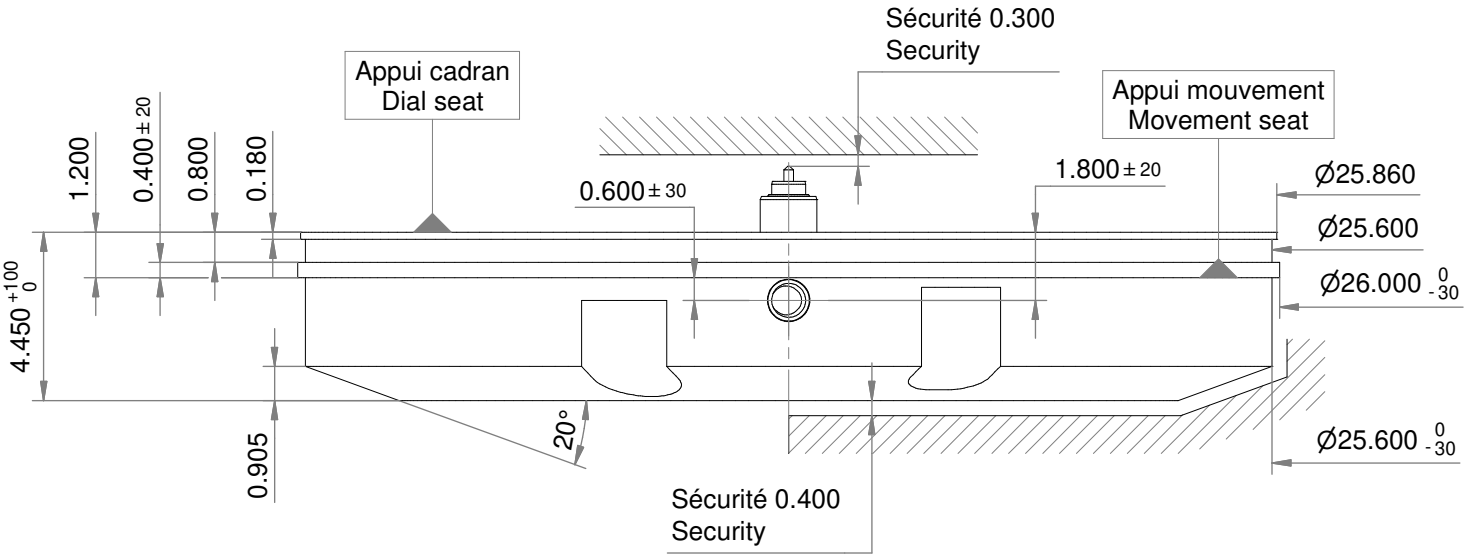

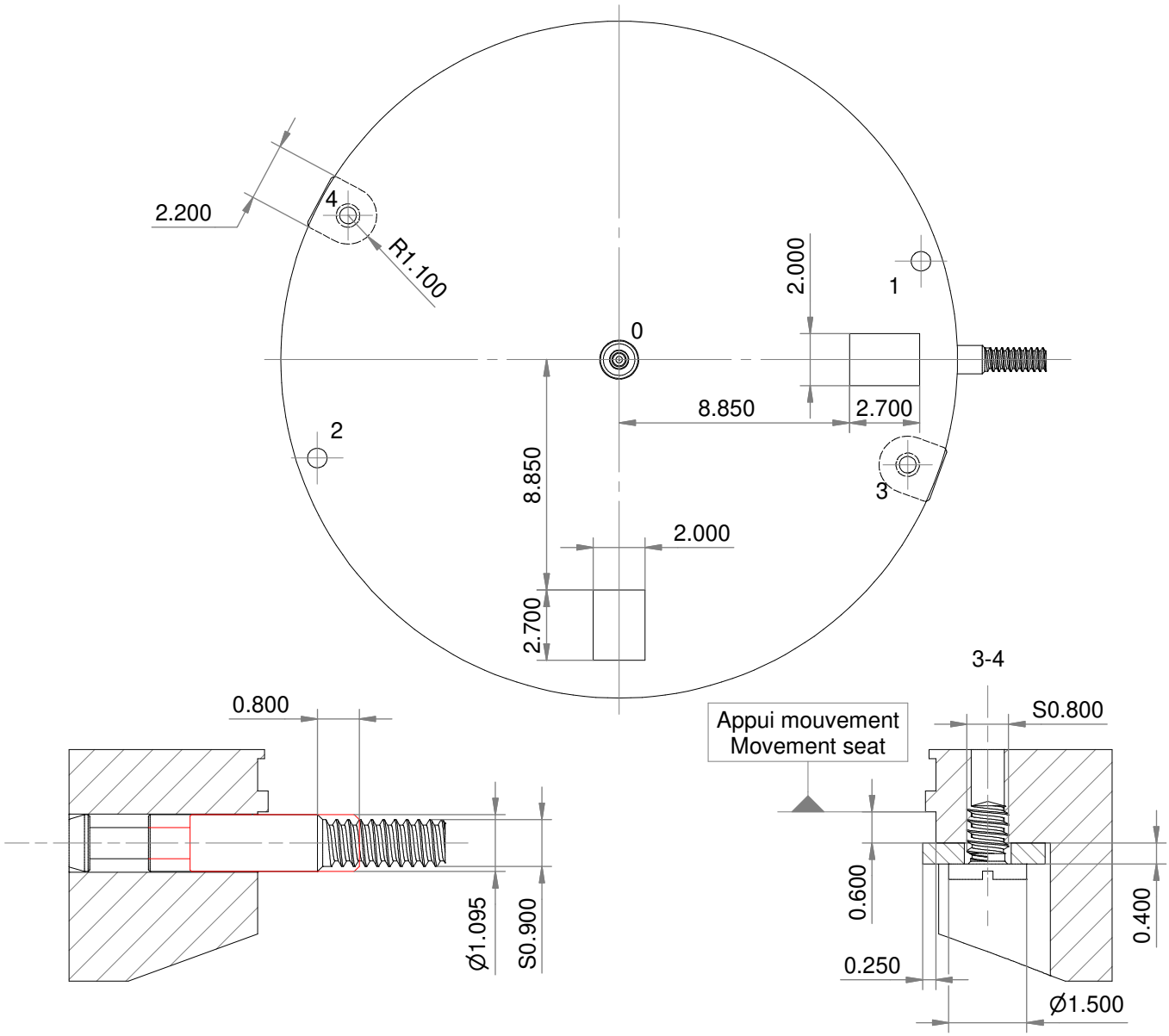

Pos	DESCRIPTION	X	Y
0	Centre	0.000	0.000
1	Pied de cadran	11.600	3.780
2	Pied de cadran	-11.600	-3.780
3	Vis de fixation	11.088	-4.036
4	Vis de fixation	-10.419	5.540

Cadran - Dial

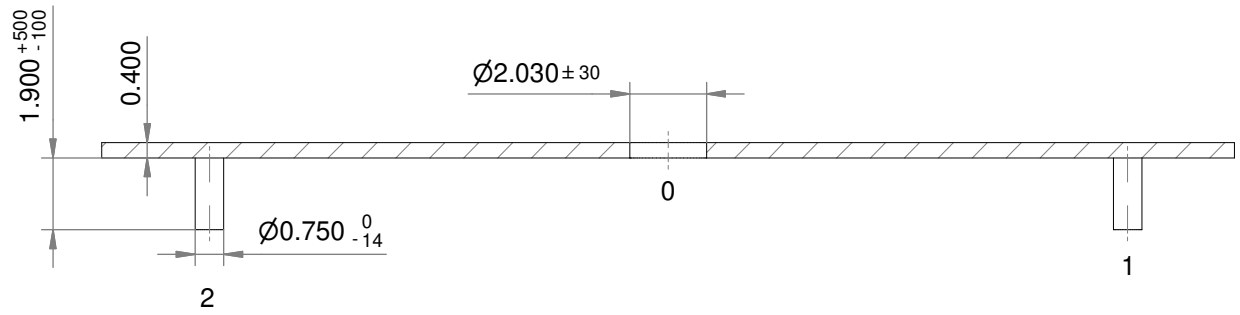

Fonctions - Functions

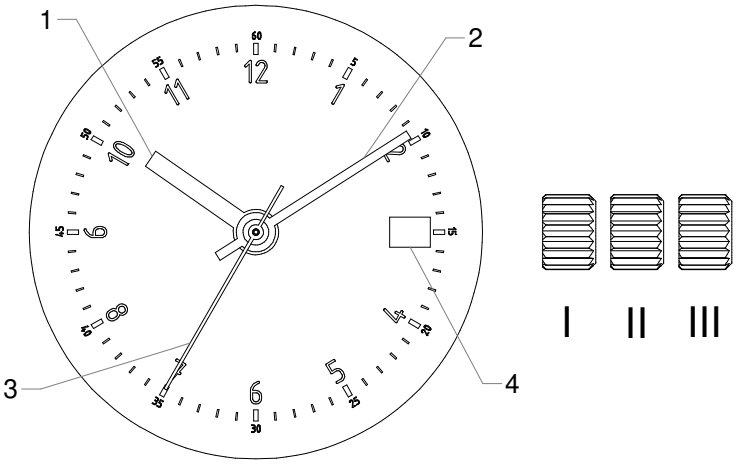

I.	Position de marche et remontage manuel	Running position and manual winding	1.	Aiguille des heures	Hour hand
II.	Réglage de la date	Date setting	2.	Aiguille des minutes	Minute hand
III.	Mise à l'heure	Time setting	3.	Aiguille des secondes	Second hand
			4.	Quantième	Date

Variantes - Variants

G101

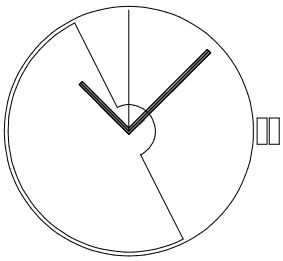

Réglages - Adjustments

Exécution - Range		Standard	Soigné	Top
Positions Positions	0h	(3) CH, 6H, 9H	(4) CH, 3H, 6H, 9H	(5) CH, FH, 3H, 6H, 9H
Marche moyenne Middle rate	0h	12 ±12 s/d	7 ±7 s/d	4 ±4 s/d
Ecart max. toutes positions Max. divergence all positions	0h	30 s/d	20 s/d	15 s/d
Isochronisme Isochronism	CH 0h-24h	±20 s/d	±15 s/d	±10 s/d
Amplitude max. Max. amplitude	CH 0h	315°		
Amplitude min. Min. amplitude	6H 24h	200°		
Réserve de marche Running time		65 H ± 5%		

Repère max. Adjusting mark	CH 0h	Standard & Soigné : 0.8 ms Top : 0.6 ms
Temps de stabilisation Stabilisation time		20 s
Temps d'intégration Integration time		40 s

Complément du tableau Réglages - Addition to the summary Adjustments

Les valeurs limites sont sujettes à interprétation : 95% des pièces livrées par lot doivent se situer dans les marges indiquées.
The limit values are subject to interpretation : 95% of the pieces delivered in a lot must be within the specified limits.